ARB 200-1

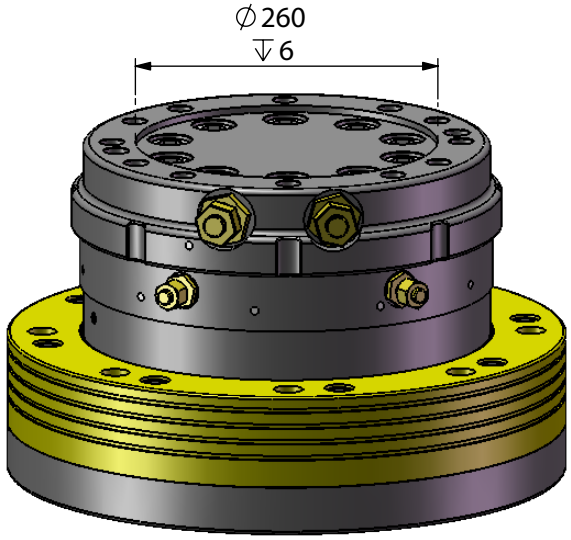

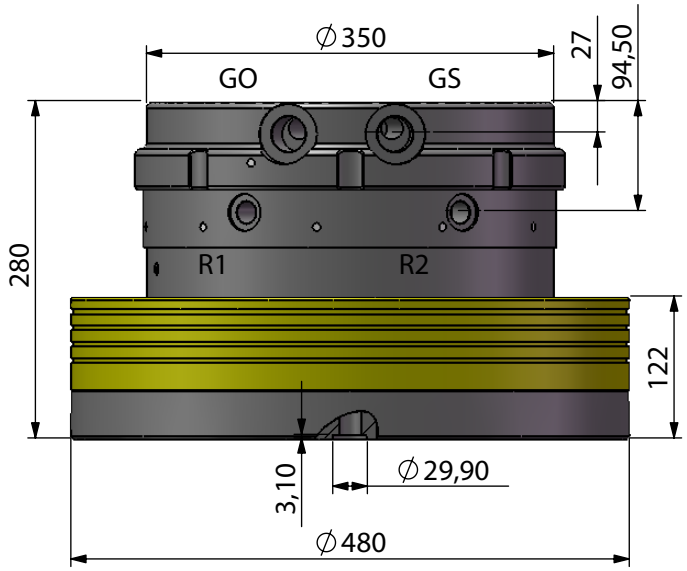

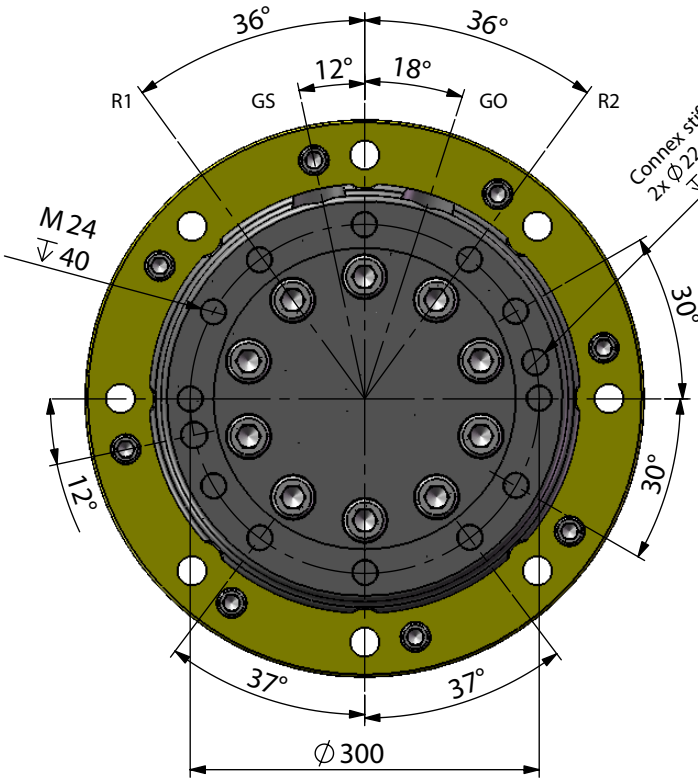

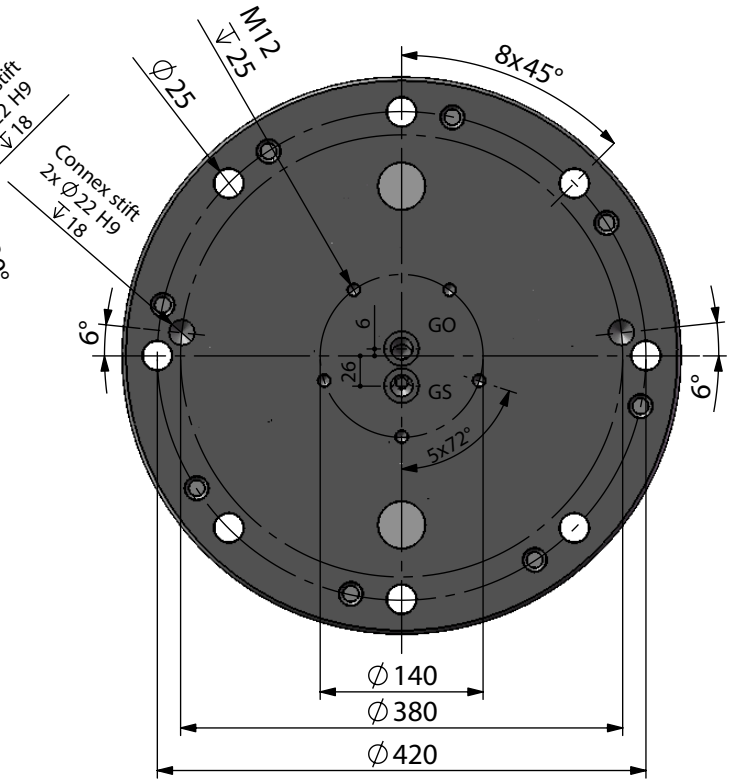

Im kardanischen bereich zu beachten. Das Gesamtgewicht des Greifers,inklusive Ladung, sollte nicht mehr wie max:6 Tonnen betragen /
In the cardanic area need to be observed.The total weight of the gripper including charge should not be more than max:6 tons

Technische Daten / Technical data

Traglast axial statisch:	Load axial static:	500	(KN)
Traglast axial dynamisch:	Load axial dynamic	220	(KN)
Drehmoment / 320bar:	Torgue:	4200	(Nm)
Drehzahl:	Rotational speed:	18	(U/min.)
Betriebsdruck Drehen max:	Rotating max:	320	(bar)
Betriebsdruck Greifer max:	Rotary feedthrough max:	350	(bar)
Gewicht:	Weight:	245	(kg)

Baggerdienstgewicht / Operating fields

Fest:	Fix connection:	22000	(kg)
Kardanisch:	Cardanic suspension:	42000	(kg)

Anschlüsse / Connections

R1 (1/2") Drehen rechts / Rotating right
R2 (1/2") Drehen links / Rotating left
GO (1") Greifer öffnen / Clamshell open
GS (1") Greifer schliessen / Clamshell close

Erforderlicher Ölfluss beim Drehen / Recommended flow

minimum:		15	(l/min)
optimal:		25	(l/min)
Öldurchgang (min):	Oil-supply (min):	322	(mm)

Technische Änderungen vorbehalten / Technical changes reserved	Blatt 1 von 1	Ausgabe: A	Datum / Date 22.11.2017

Datenblatt / Data sheet

AVS Hydraulikmotoren | ARB 200-2

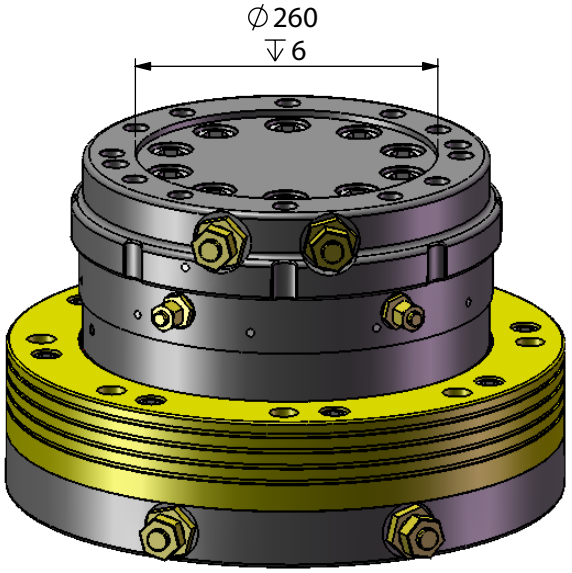

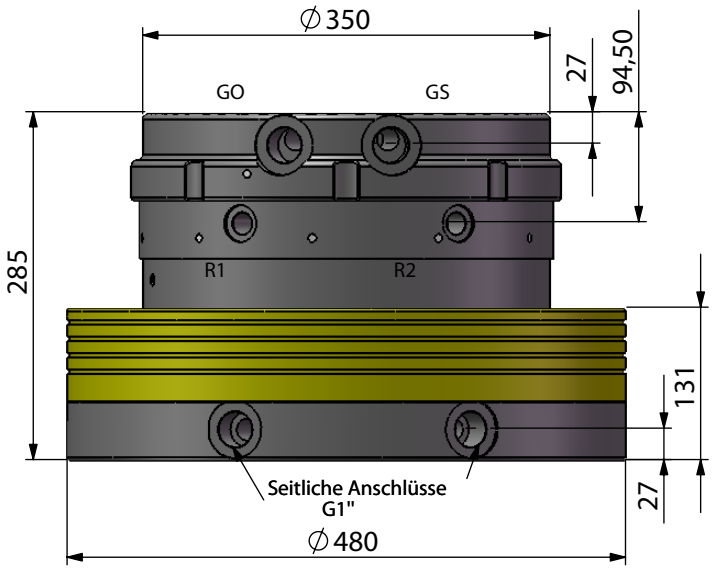

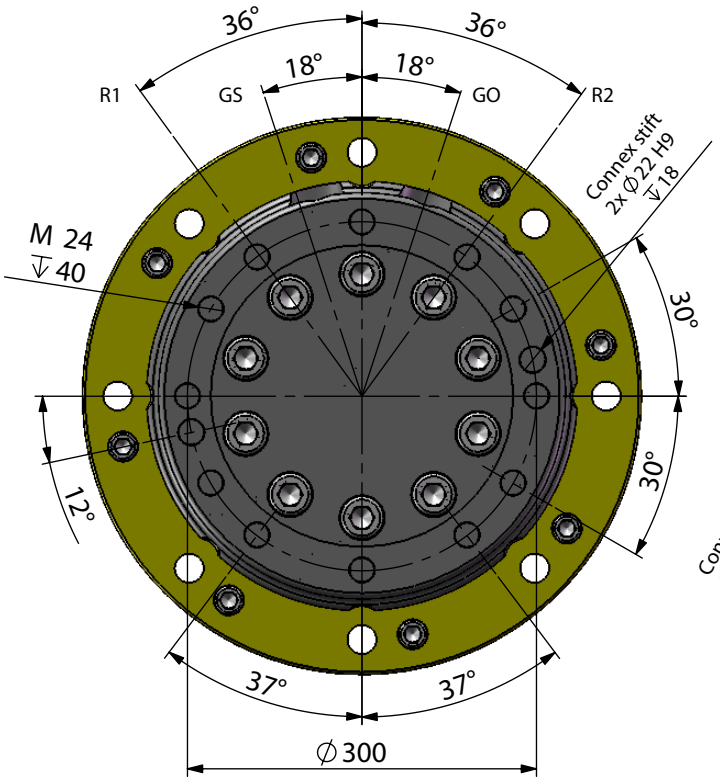

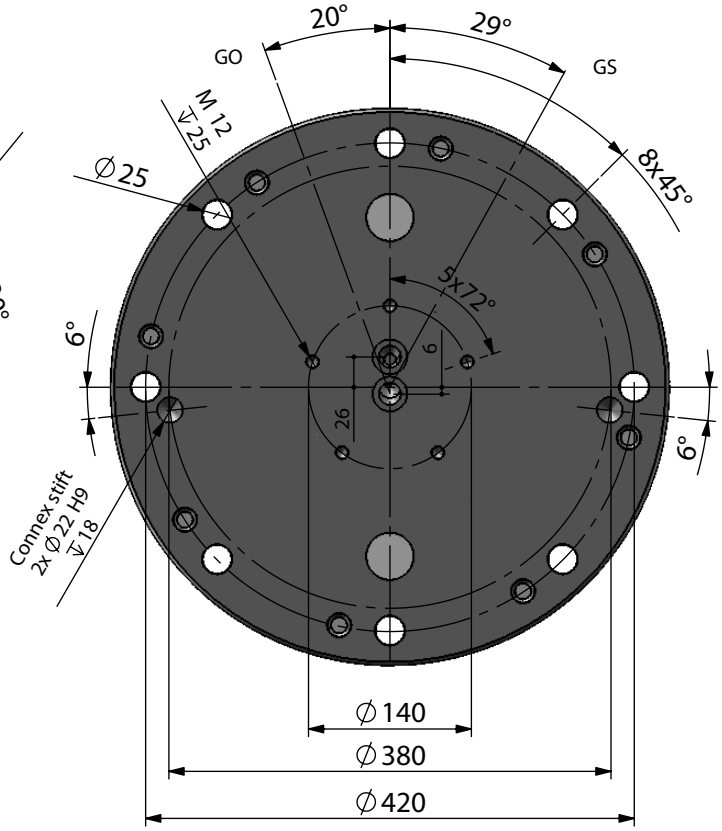

Im kardanischen bereich zu beachten. Das Gesamtgewicht des Greifers,inklusive Ladung, sollte nicht mehr wie max:6 Tonnen betragen /
In the cardanic area need to be observed.The total weight of the gripper including charge should not be more than max:6 tons

Technische Daten / Technical data

Traglast axial statisch:	Load axial static:	500	(KN)
Traglast axial dynamisch:	Load axial dynamic	220	(KN)
Drehmoment / 320bar:	Torgue:	4200	(Nm)
Drehzahl:	Rotational speed:	18	(U/min.)
Betriebsdruck Drehen max:	Rotating max:	320	(bar)
Betriebsdruck Greifer max:	Rotary feedthrough max:	350	(bar)
Gewicht:	Weight:	245	(kg)

Baggerdienstgewicht / Operating fields

Fest:	Fix connection:	22000	(kg)
Kardanisch:	Cardanic suspension:	42000	(kg)

Anschlüsse / Connections

R1 (1/2") Drehen rechts / Rotating right
R2 (1/2") Drehen links / Rotating left
GO (1") Greifer öffnen / Clamshell open
GS (1") Greifer schliessen / Clamshell close

Erforderlicher Ölfluss beim Drehen / Recommended flow

minimum:		15	(l/min)
optimal:		25	(l/min)
Öldurchgang (min):	Oil-supply (min):	322	(mm)

Technische Änderungen vorbehalten / Technical changes reserved	Blatt 1 von 1	Ausgabe: A	Datum / Date 22.11.2017

Datenblatt / Data sheet